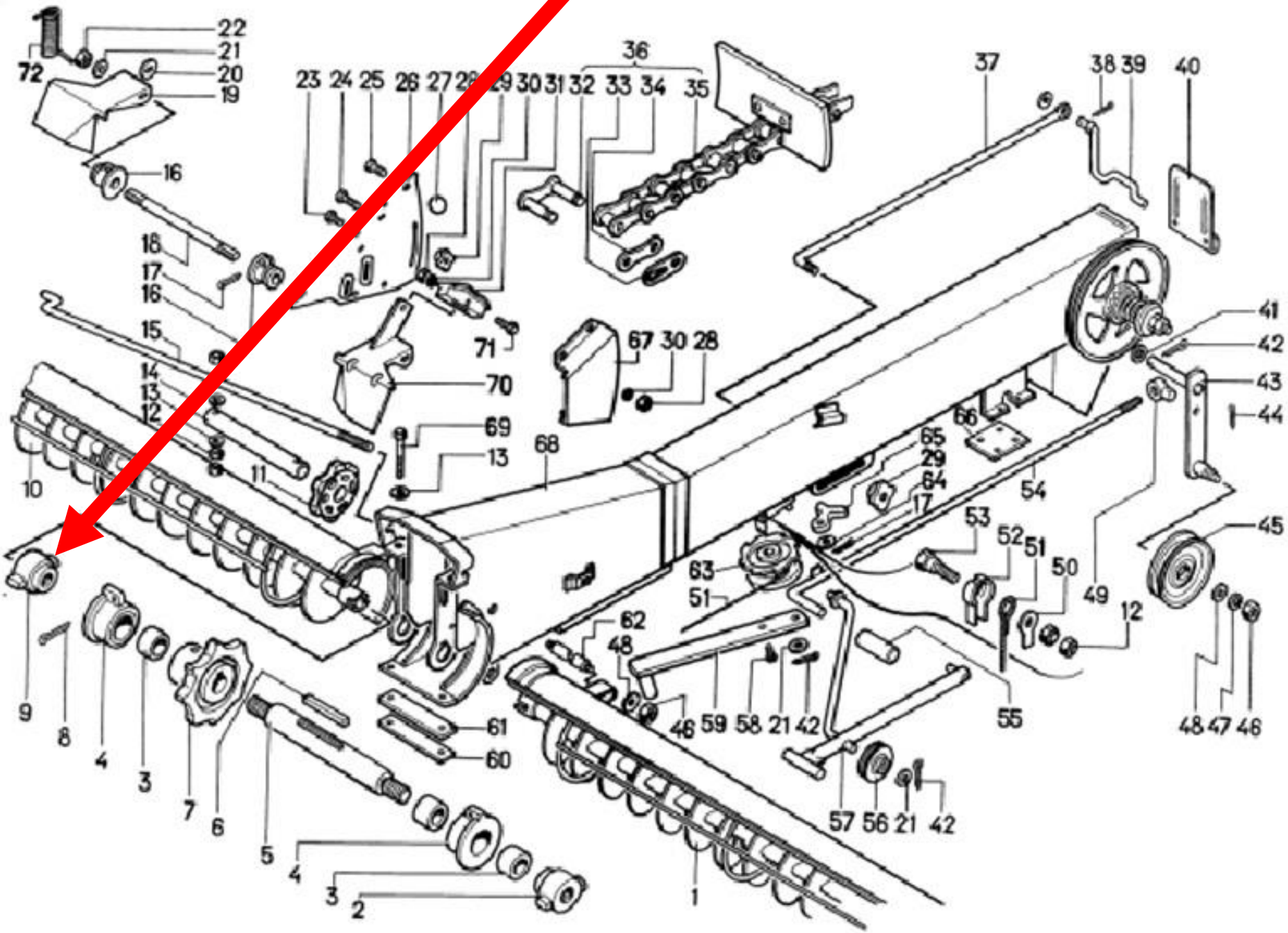# МСУ 02.102-01 Головка